Technický list

Vlastnosti produktu

Udržovač hranolek + infra lampa 2x230 V / 1N		
Model	**Sap kód**	00006956
UH 12/IL 1	**Skupina artiklů**	Fritézy a udržovače hranolek



- Maximální teplota zařízení [°C]: 90
- Minimální teplota zařízení [°C]: 30
- Materiál: AISI 430

Sap kód	00006956	**Hmotnost netto [kg]**	8.50
Šířka netto [mm]	270	**Příkon elektrický [kW]**	0.850
Hloubka netto [mm]	330	**Napájení**	2x230 V / 1N - 50 Hz
Výška netto [mm]	522		

RM GASTRO, s.r.o.,
Třída Čs. armády 816,
391 81 Veselí nad Lužnicí 1, ID:49825062

Technický list

Technický výkres

Udržovač hranolek + infra lampa 2x230 V / 1N		
Model	**Sap kód**	00006956
UH 12/IL 1	**Skupina artiklů**	Fritézy a udržovače hranolek

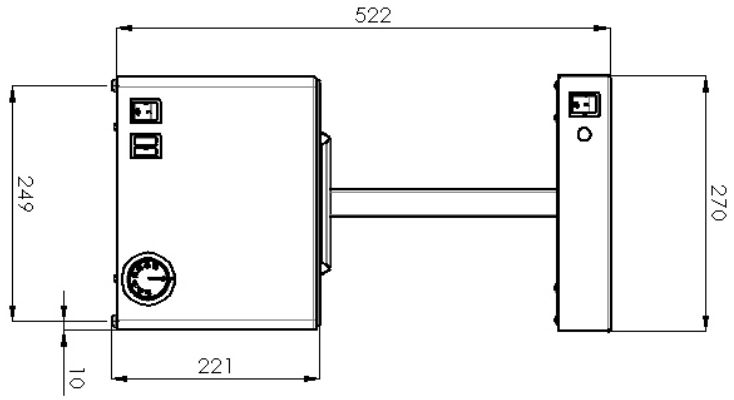

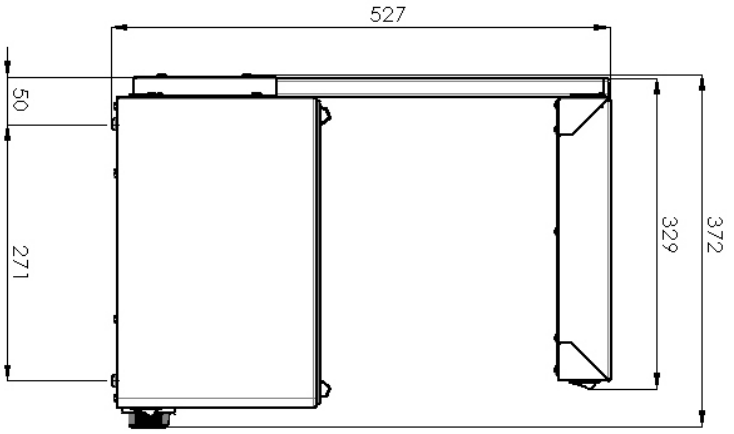

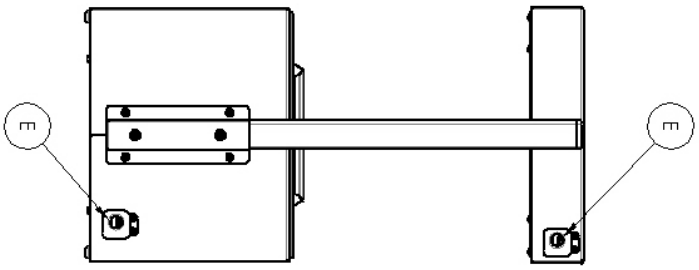

RM GASTRO, s.r.o.,
Třída Čs. armády 816,
391 81 Veselí nad Lužnicí 1, ID:49825062

Technický list

Technické parametry

Udržovač hranolek + infra lampa 2x230 V / 1N		
Model	**Sap kód**	00006956
UH 12/IL 1	**Skupina artiklů**	Fritézy a udržovače hranolek

1. **Sap kód:**
   00006956
2. **Šířka netto [mm]:**
   270
3. **Hloubka netto [mm]:**
   330
4. **Výška netto [mm]:**
   522
5. **Hmotnost netto [kg]:**
   8.50
6. **Šířka brutto [mm]:**
   345
7. **Hloubka brutto [mm]:**
   350
8. **Výška brutto [mm]:**
   530
9. **Hmotnost brutto [kg]:**
   10.00
10. **Typ spotřebiče:**
    Elektrické zařízení
11. **Konstruční typ zařízení:**
    Stolní
12. **Příkon elektrický [kW]:**
    0.850
13. **Napájení:**
    2x230 V / 1N - 50 Hz
14. **Vnější barva zařízení:**
    Nerezové
15. **Materiál:**
    AISI 430
16. **Kontrolky:**
    chodu a nahřátí
17. **Maximální teplota zařízení [°C]:**
    90
18. **Minimální teplota zařízení [°C]:**
    30
19. **Průřez vodičů CU [mm²]:**
    0,5

RM GASTRO, s.r.o.,
Třída Čs. armády 816,
391 81 Veselí nad Lužnicí 1, ID:49825062